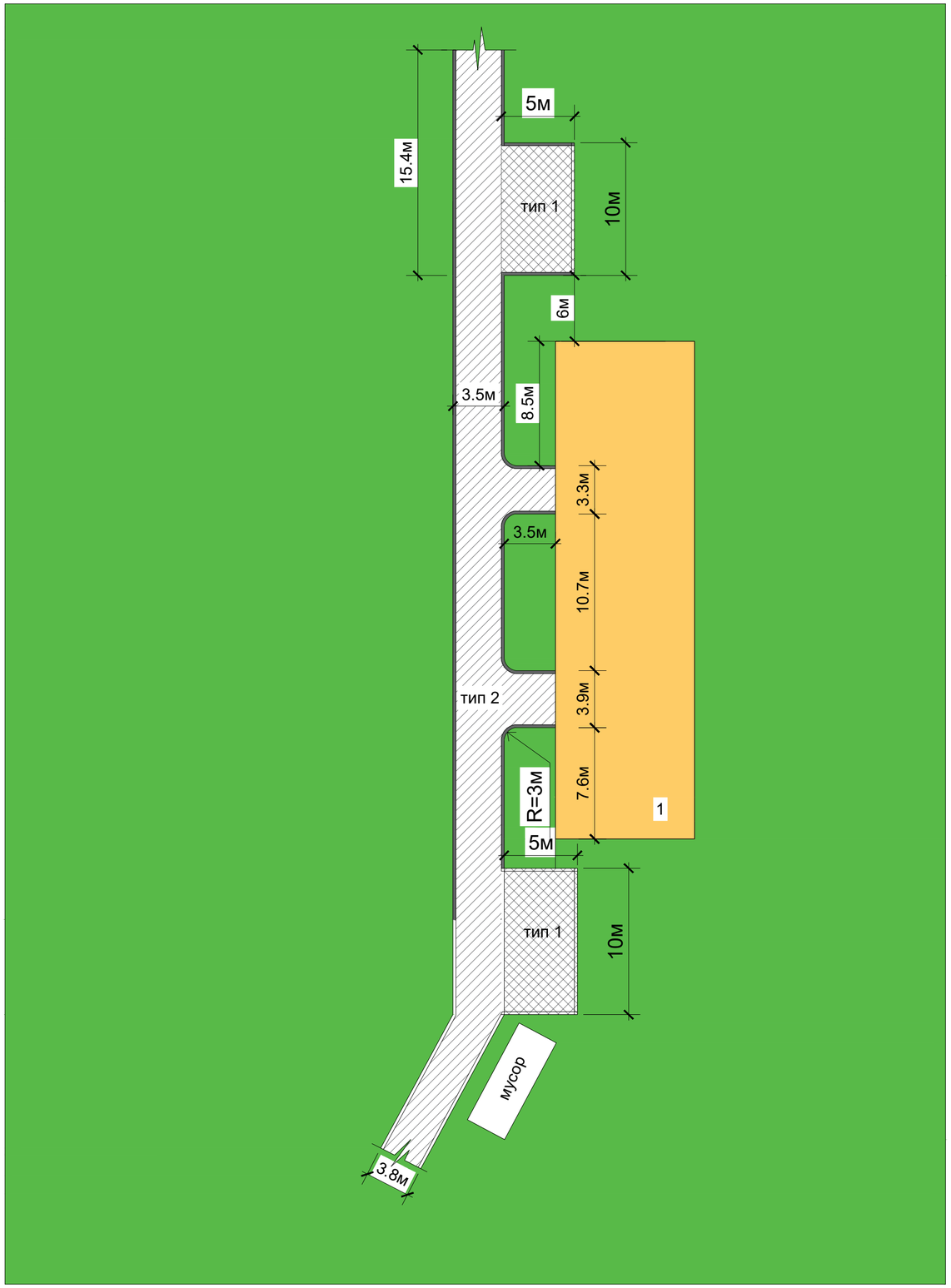

ТИП 1
М 1:15

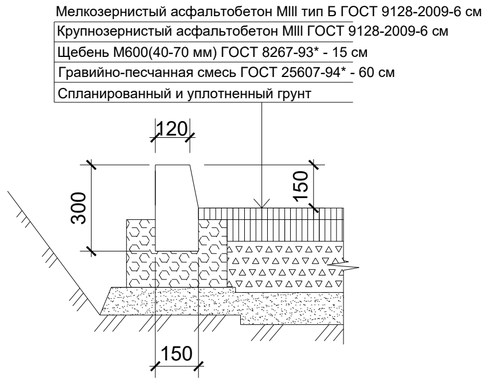

ТИП 2
М 1:15

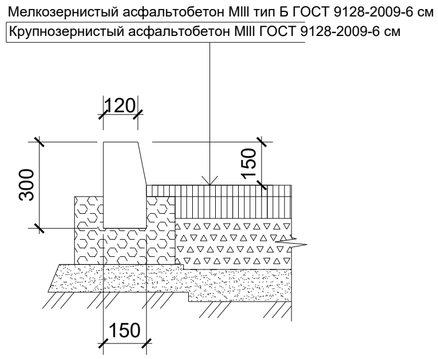

Ведомость обьемов работ	
Наименование	Кол-во
Бордюр дор.	210 м
Ремонт асфальтированного покрытия. Тип 2	315 м2
Устройство парковки. Тип 1	100 м2

Примечание :

1. Устройство покрытия подъездов жилого дома выполнить с уклоном 2% в направлении проезжей части. Предусмотреть организацию отвода атмосферных и талых вод благоустраиваемых территорий (покрытий) в существующие дренажные системы и стоки.
2. Перед началом работ произвести подготовку существующих покрытий. Существующие бордюрные камни и ограждения подлежат демонтажу. Произвести планировку вновь разрабатываемых участков благоустройства.

Изм.	Кол.уч.	Лист	№док.	Подпись	Дата	Благоустройство территории по адресу: г.Бирск, ул.Луговая д.30			
ГИП		Макеров			11.18		Стадия	Лист	Листов
ГАП		Макеров			11.18		Р	1	1
Разработал		Макеров			11.18				
Норм.контр		Макеров			11.18	Благоустройство дворовой территории	ООО "Строй-эксперт"		

Согласовано

Взам. инв. №

Подпись и дата

Инв. № подл.