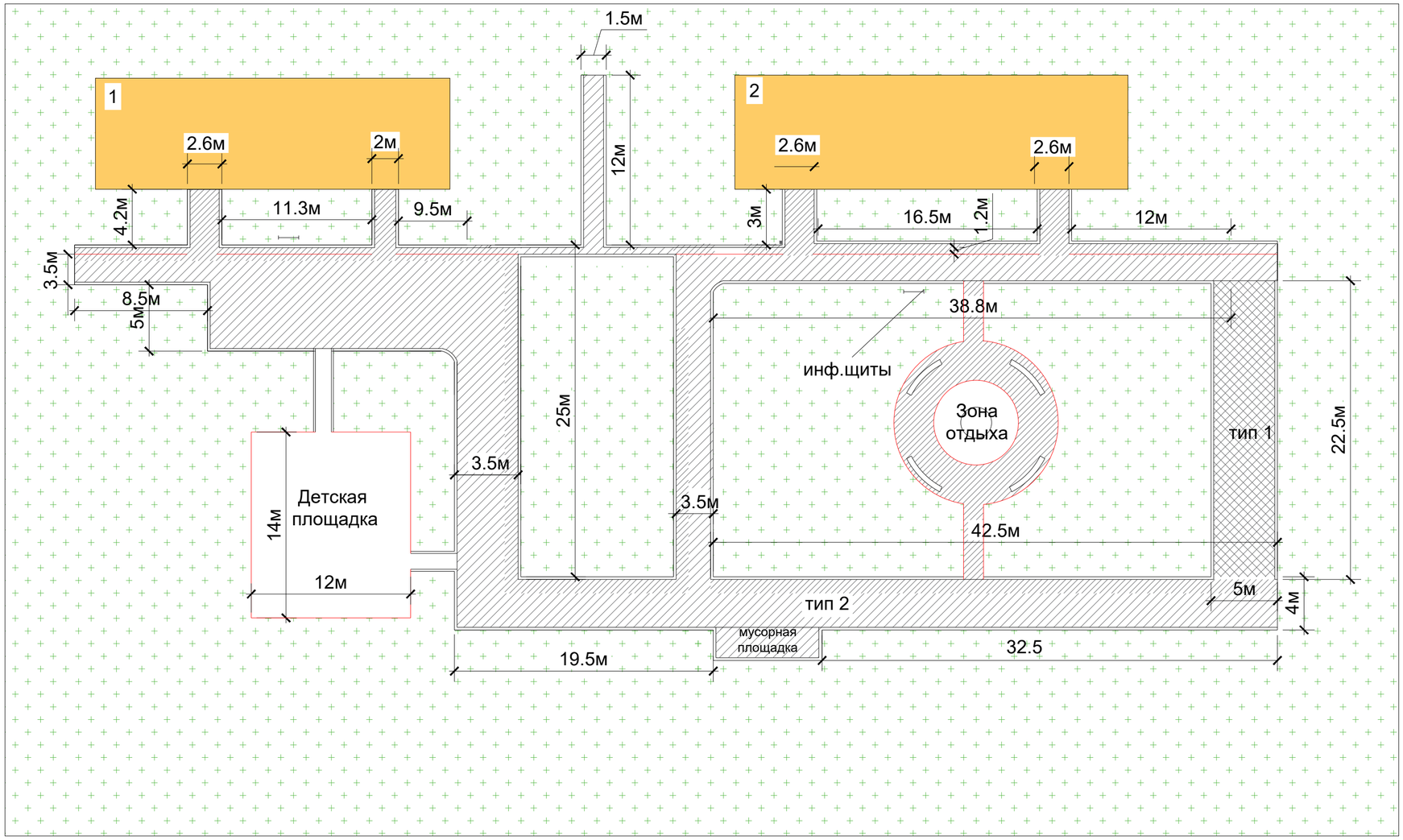

Зона отдыха

Эскиз детской площадки

ТИП 1
М 1:15

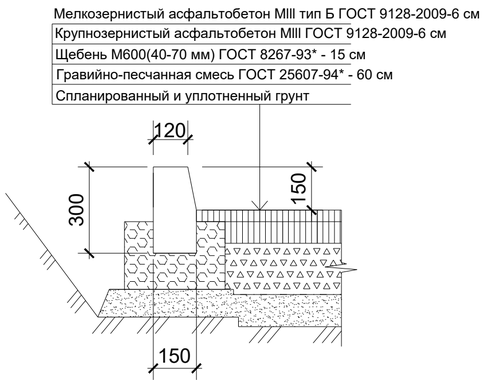

ТИП 2
М 1:15

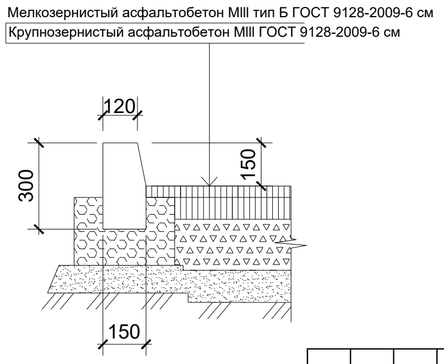

ТИП 3
М 1:15

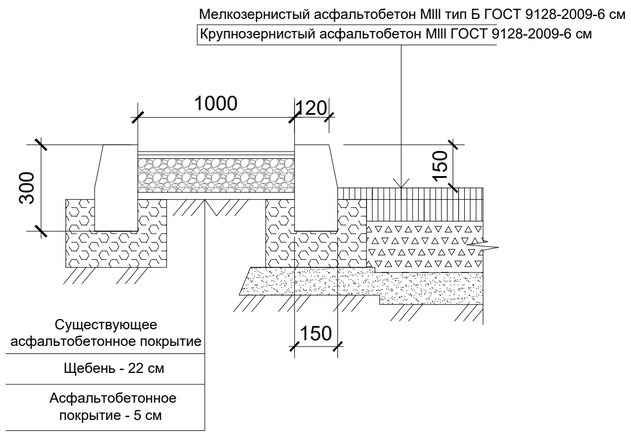

Ведомость обьемов работ	
Наименование	Кол-во
Бордюр дор.	455 м
Ремонт асфальтного покрытия.Тип 2	800 м2
Устройство тротуара.Тип 3	120 м2
Устройство парковки. Тип 1	115 м2
Устройство мусорной площадки. Тип 1	12 м2
Бордюр тротуарный	150 м

Примечание :

1. Устройство покрытия подъездов жилого дома выполнить с уклоном 2% в направлении проезжей части. Предусмотреть организацию отвода атмосферных и талых вод благоустраиваемых территорий (покрытий) в существующие дренажные системы и стоки.
2. Перед началом работ произвести подготовку существующих покрытий. Существующие бордюрные камни и ограждения подлежат демонтажу. Произвести планировку вновь разрабатываемых участков благоустройства.

Изм.	Кол.уч.	Лист	№док.	Подпись	Дата	Благоустройство территории по адресу: г.Бирск, ул.Калинина 22,24		
ГИП		Макеров			11.18		Стадия	Лист	Листов
ГАП		Макеров			11.18		Р	1	1
Разработал		Макеров			11.18				
Норм.контр		Макеров			11.18	Благоустройство дворовой территории	ООО "Строй-эксперт"		

Согласовано

Взам. инв. №

Подпись и дата

Инв. № подл.